令和4年度

第19回佐保総合選手権大会

中学生の部

主　催　　佐世保市バドミントン協会

期　日　　令和5年2月12日

会　場　　佐世保市体育文化館

試合の進行等について協力をお願いします

監督会議は報告・伝達の場であります。審議する場ではありません。(確認)

1．競技について

(1)競技方法

本大会は本年度（公財）日本バドミントン協会競技規則に準じ、本大会運営規定により行います。

①ベスト８を決める対戦から、２１点３ゲームの正式ルールで行う。
※　チェンジエンズの時には、監督・コーチ(マネージャー)も席を交代する。

21点3ゲーム(正式ルール)では
- 20点オールになった場合はその後最初に2点リードしたサイドそのゲームの勝者となる。
- 29点オールになった場合は30点目を得点したサイドがそのゲームの勝者となる。
- すべてのゲーム中に一方のサイドのスコアが11点になったとき、60秒を超えない範囲でインターバルを取ることができる(認める)
- 第1ゲームと第2ゲームの間、第2ゲームと第3ゲームの間に120秒超えない範囲でインターバルを認める。

②ベスト８を決める対戦より前は、１５点３ゲームの短縮ルールで行う。
※　チェンジエンズの時には、監督・コーチ(マネージャー)も席を交代する。

15点3ゲーム(短縮ルール)では
- 14点オールになった場合はその後最初に2点リードしたサイドそのゲームの勝者となる。
- 20点オールになった場合は21点目を得点したサイドがそのゲームの勝者となる。
- 全てのゲーム途中(8点目等)のインターバルは取らない。
- 第3ゲームでどちらかが8点目を得点した時点でチェンジエンズとするが、インターバルは設けない。
- 第1ゲームと第2ゲームの間、第2ゲームと第3ゲームの間に120秒超えない範囲でインターバルを認める。

(2)試合の流れ

①　選手は選手集合の案内板を見ながら、選手集合所に待機願います。（選手・得点係・線審係）
②　組み合わせの若番が主審から見て左側のコートに入る。
③　試合前の練習は取りません。主審が来たら速やかに試合を始めてください。
④　連続試合になるときには最低５分の間隔をあけます。
⑤　コーチングシートに座ることができるのは、申込登録された監督、コーチまたはマネージャーとする。２コート以上で同一校の選手が試合を行っている場合、監督、コーチまたはマネージャーの順で入ることができる。また、インターバル中のアドバイスについては、監督、コーチまたはマネージャーはインターバル中の時に限り、コートを離れてアドバイスに行くことができる。
⑥　表彰は第３位まで行います。

(3)進行について

①　タイムテーブルに関してはあくまでも予定の時刻であり、進行によりコート、時刻に変更があります。試合番号優先で行います。
②　敗者主審でお願いします。線審と得点係は当該学校より合計２名お願いします。線審等が試合等の関係で人数が不足する時には、お近くの学校に頼んでください。それでも不足する場合は本部までご連絡ください。
よって、選手待機場所には、選手(1～2名)得点係と線審係(2名)を必ず着席させてください。
③　初回戦の主審は本部より指示いたします。
④　主審、線審も選手のプレーを支える一人であると考え、主審や線審を安易に後輩にさせることがないように、ジャッジがしっかりできる人をお願いします。

2. 競技規則について

(1)　水分補給等

競技中の汗拭き、水分の補給については、主審の許可を得て行い、ゲームの中断にならないようにする。水分補給用容器はスクイズボトルを使用し、かごに入れる。(かごが無い場合もある)

(2)　試合態度

①　プレーを故意に遅らせたり中断したりすることをしてはならない。(16条第6項)
○くつひもの結び直し　○構えない　○サーブをなかなか打たない　○汗拭きのために勝手にコートを出るなど
②　見苦しい服装、無礼な態度、言動。耳障りな掛け声や叫び声など。(16条第6項)
③　審判に対しての質問は認められるが(団体戦においては、当該選手および監督。個人戦においては当該選手のみ)、抗議はできない。
※これらの行為が度重なる場合は、警告の後、フォルトをとる。
※この場合の「質問」とは靴のひもを結びなおす、汗を拭くことなどを審判に尋ねることです。
④　リストバンドは認めるが、汗止めのアンダーラップなどは認めない。
⑤　サービス時のフォルトは1度目から取ります。
⑥　ウエアー(シャツ)は、短パン・スコートの中に入れること。
⑦　ダブルスのファーストサーバー・レシーバーは、赤のリボンをつけること。

⑧ くるぶしまでのソックスの使用は認めません。くるぶしが完全に隠れるソックスを使用してください。もし、使用している、または疑いのあるソックスを使用していると本部が判断した場合は、履き替えをしていただきます。
⑨ ウエアの背面や上腕部等に文字が入っているゲームシャツ着用の場合は必ずゼッケンなどで隠し、見えないようにすること。また、ゼッケンは4点止めをすること。
⑩ 監督、コーチ（マネージャー）はベンチやコーチングシートに入る場合、競技用シューズや体育館シューズを履くこと。また、服装も試合にふさわしい服装とし、シャツ、ブラウス、長ズボンまたはスカートとする。（七分丈ズボンは中体連主催(共催)大会は NG）
⑪ アンダーウエアの着用については、日本バドミントン協会の検定合格品であれば、着用を認めます。
⑫ 選手及び監督・コーチのウェアについて、クラブチーム名が入ったものの着用を禁止します。

(3) 試合上の注意

① シャトルがインプレーでないときに限り、プレーヤーはマッチ（試合）中にアドバイスを受けることができます。プレーヤーはインターバルを除き、マッチ（試合）中、主審の許可なしに、コートを離れてはいけない。

1 ラリー中のアドバイスはしてはいけない。
2 監督・コーチ(マネージャー)はプレーを故意に遅らせることをしてはいけない。

② ラリー中の応援は保護者・生徒も含めて一切禁止します。
③ ゲーム中の汗拭き、水分補給は、主審の許可を得てから行うこと。なお、タオル、水筒等はかごの中に入れること。（主審の近くにかごを置くこと）
④ インターバル中の「アドバイス」は監督及び、コーチ（マネージャー）計２名となります。関係ない人のアドバイス、複数生徒のアイシングなどはできません。

(4) 使用シャトルについて

検定品以上（気温に適したもの）を使用します。シャトルはすべて本部で準備します。

(5) 応援について

① 競技中は、ゲームの支障になりますので、カメラのフラッシュは禁止します。
② 各応援旗は、応援・競技の邪魔にならないように貼ってください。また、応援旗は競技の特性上、白色を基調としたものはご遠慮ください。また、個人名や寄せ書きなどが入った応援旗の掲示もご遠慮ください。
③ ゴミ、空缶を残さず、持ちかえること。なお、体育館内・周辺のゴミ箱へのゴミ投棄も厳禁です。
④ 選手の健康管理、コンディションの調整は各チームで配慮願います。
⑤ 体調管理のためのうちわの使用については認めますが、うちわをたたいての応援など、目的外の使用は認めません。（特に、ラメの入ったうちわはプレーの妨げになるので、使用を控えてください）
⑥ 立っての応援は危険であり、後の人が見えません。座っての応援をお願いします。

(6) 主審や線審をするときの注意（生徒の皆さんへ）

① 主審氏名は必ず記入してください。（学校名まで）
② 明らかに線審がジャッジミスをしたときには、主審の判断で変更できます。
それ以外は、線審のジャッジに従います。
③ サービスフォルトは１度目から取ってください。
④ 主審も線審もそのゲームを作る「プレーヤー」の一人です。安易に後輩にさせることがないように自信をもって堂々と行ってください。
⑤ 主審をしているときに質問や疑問があるときには遠慮なく手を挙げてください。

(7) その他

① ゲーム進行上、タイムテーブルとコート・時間が変わる場合があるため、場内放送に注意すること。
② 病気やけがの場合は、各学校で対応をお願いします。プレー最中のけがについては、コートに勝手に入ることはできません。
③ 選手が倒れた場合、本人の意思を確認し審判長の判断を仰ぐこと。
④ コートに持ち込めるもの

1） コートサイドに持ち込めるもの（主審に許可をもらいながら使える道具と考えてよい）

・ラケット　・シャトル　・スクイズボトル　・タオル　・滑り止め

2） ベンチに持ち込めるもの（60秒、120秒のインターバルのときにベンチからコート内に持ち込める。）

・氷のう　・濡れタオル　・クーラーパック（A4サイズ）　・コールドスプレー　・うちわ（たたいての応援不可）

3） ベンチに持ち込めないもの

・大きなクーラーボックス　・モバイル機器（タブレット　携帯電話等）

⑤ 体育館フロアーに入場できるのは、試合を行っている選手・監督・コーチまたはマネージャーのみとします。他は応援席・控え室に上がってください。また、監督及びコーチまたはマネージャーの申請を行っていない方がコーチングシートに座ることを禁止します。
⑥ 大会申込書に記載された個人情報の利用は大会成績（報道機関等も含む）の公表であり、大会にかかわる諸業務以外には使用いたしませんが、上記のことに同意されない学校がある場合は、監督会議終了後に申し出てください。（連絡なき場合は同意したものとして取り扱います）

男子シングルス

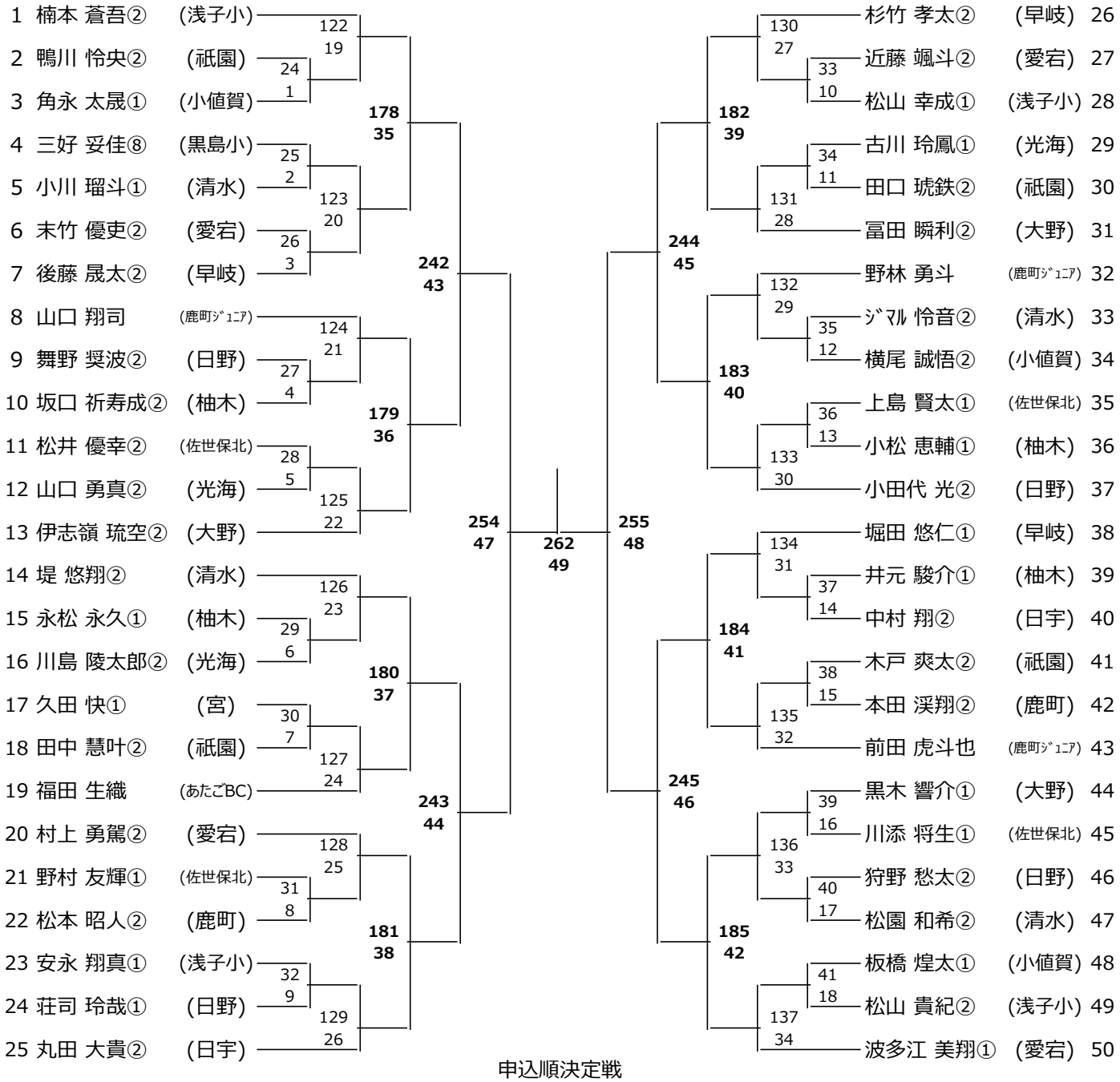

申込順決定戦

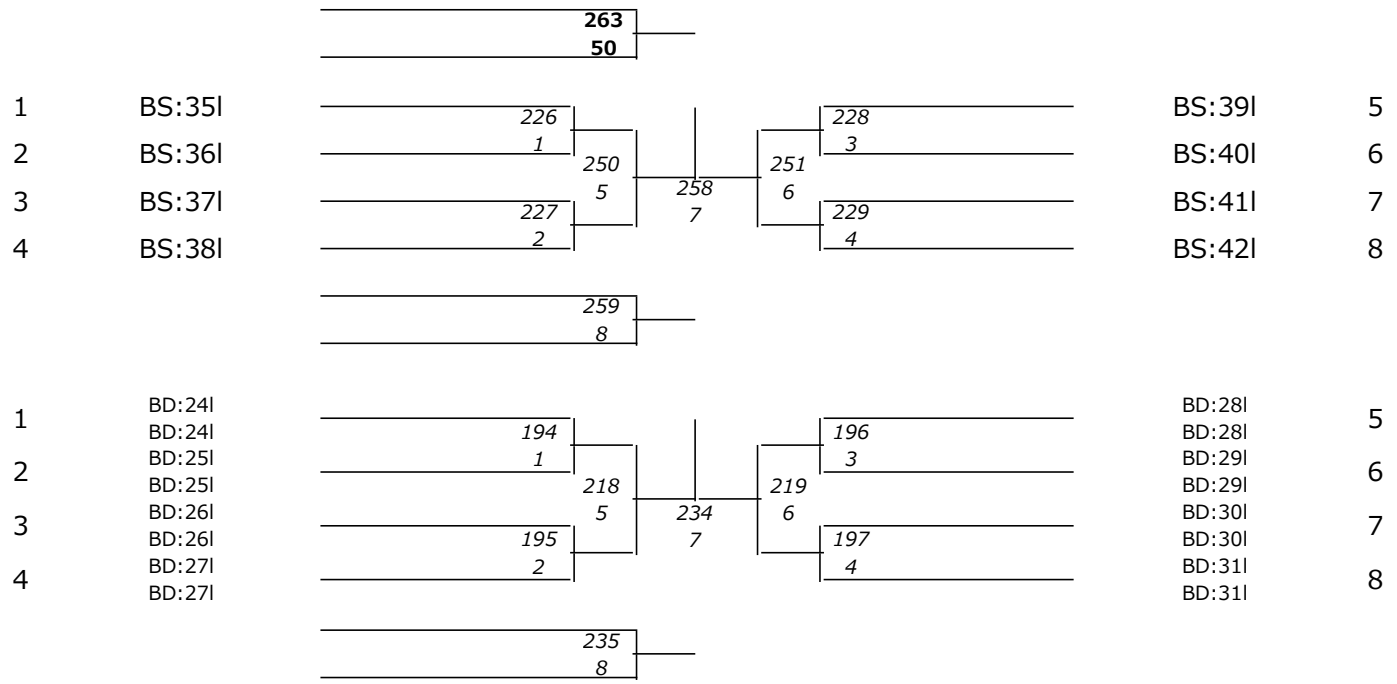

男子ダブルス

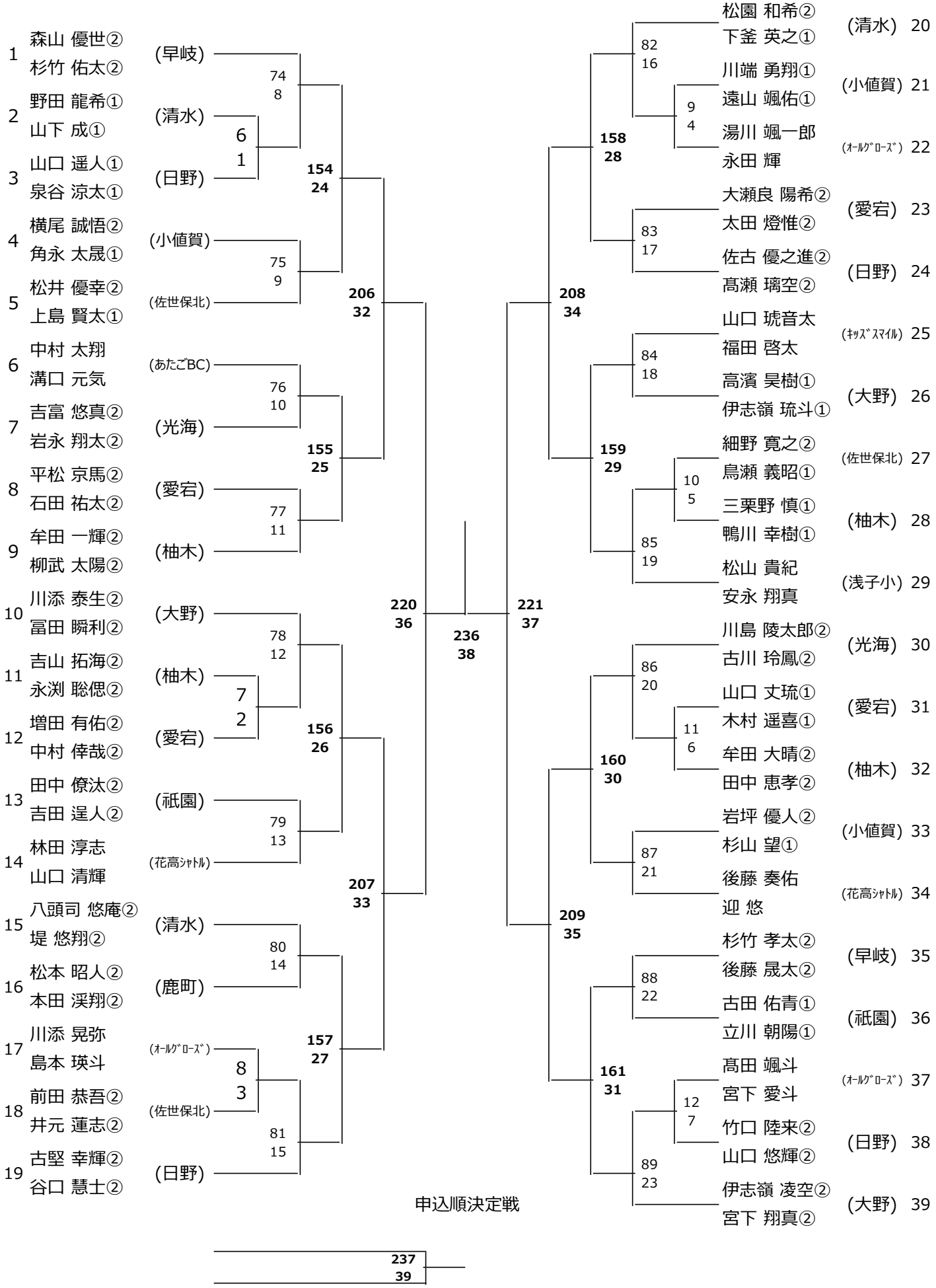
1 森山 優世② 杉竹 佑太②
2 野田 龍希① 山下 成①
3 山口 遥人① 泉谷 涼太①
4 横尾 誠悟② 角永 太晟①
5 松井 優幸② 上島 賢太①
6 中村 太翔 溝口 元気
7 吉富 悠真② 岩永 翔太②
8 平松 京馬② 石田 祐太②
9 牟田 一輝② 柳武 太陽②
10 川添 泰生② 冨田 瞬利②
11 吉山 拓海② 永渕 聡偲②
12 増田 有佑② 中村 倖哉②
13 田中 僚汰② 吉田 逞人②
14 林田 淳志 山口 清輝
15 八頭司 悠庵② 堤 悠翔②
16 松本 昭人② 本田 渓翔②
17 川添 晃弥 島本 瑛斗
18 前田 恭吾② 井元 蓮志②
19 古堅 幸輝② 谷口 慧士②
(早岐)
(清水)
(日野)
(小値賀)
(佐世保北)
(あたごBC)
(光海)
(愛宕)
(柚木)
(大野)
(柚木)
(愛宕)
(祇園)
(花高ｼｬﾄﾙ)
(清水)
(鹿町)
(ｵｰﾙｸﾞﾛｰｽﾞ)
(佐世保北)
(日野)
74 8
6 1
75 9
76 10
77 11
78 12
7 2
79 13
80 14
8 3
81 15
154 24
206 32
155 25
156 26
207 33
157 27
220 36
236 38
221 37
208 34
209 35
158 28
159 29
160 30
161 31
82 16
9 4
83 17
84 18
10 5
85 19
86 20
11 6
87 21
88 22
12 7
89 23
松園 和希② 下釜 英之①
川端 勇翔① 遠山 颯佑①
湯川 颯一郎 永田 輝
大瀬良 陽希② 太田 燈惟②
佐古 優之進② 髙瀬 璃空②
山口 琥音太 福田 啓太
高濱 昊樹① 伊志嶺 琉斗①
細野 寛之② 鳥瀬 義昭①
三栗野 慎① 鴨川 幸樹①
松山 貴紀 安永 翔真
川島 陵太郎② 古川 玲鳳②
山口 丈琉① 木村 遥喜①
牟田 大晴② 田中 恵孝②
岩坪 優人② 杉山 望①
後藤 奏佑 迎 悠
杉竹 孝太② 後藤 晟太②
古田 佑青① 立川 朝陽①
髙田 颯斗 宮下 愛斗
竹口 陸来② 山口 悠輝②
伊志嶺 凌空② 宮下 翔真②
(清水) 20
(小値賀) 21
(ｵｰﾙｸﾞﾛｰｽﾞ) 22
(愛宕) 23
(日野) 24
(ｷｯｽﾞｽﾏｲﾙ) 25
(大野) 26
(佐世保北) 27
(柚木) 28
(浅子小) 29
(光海) 30
(愛宕) 31
(柚木) 32
(小値賀) 33
(花高ｼｬﾄﾙ) 34
(早岐) 35
(祇園) 36
(ｵｰﾙｸﾞﾛｰｽﾞ) 37
(日野) 38
(大野) 39
申込順決定戦
237 39

女子シングルス

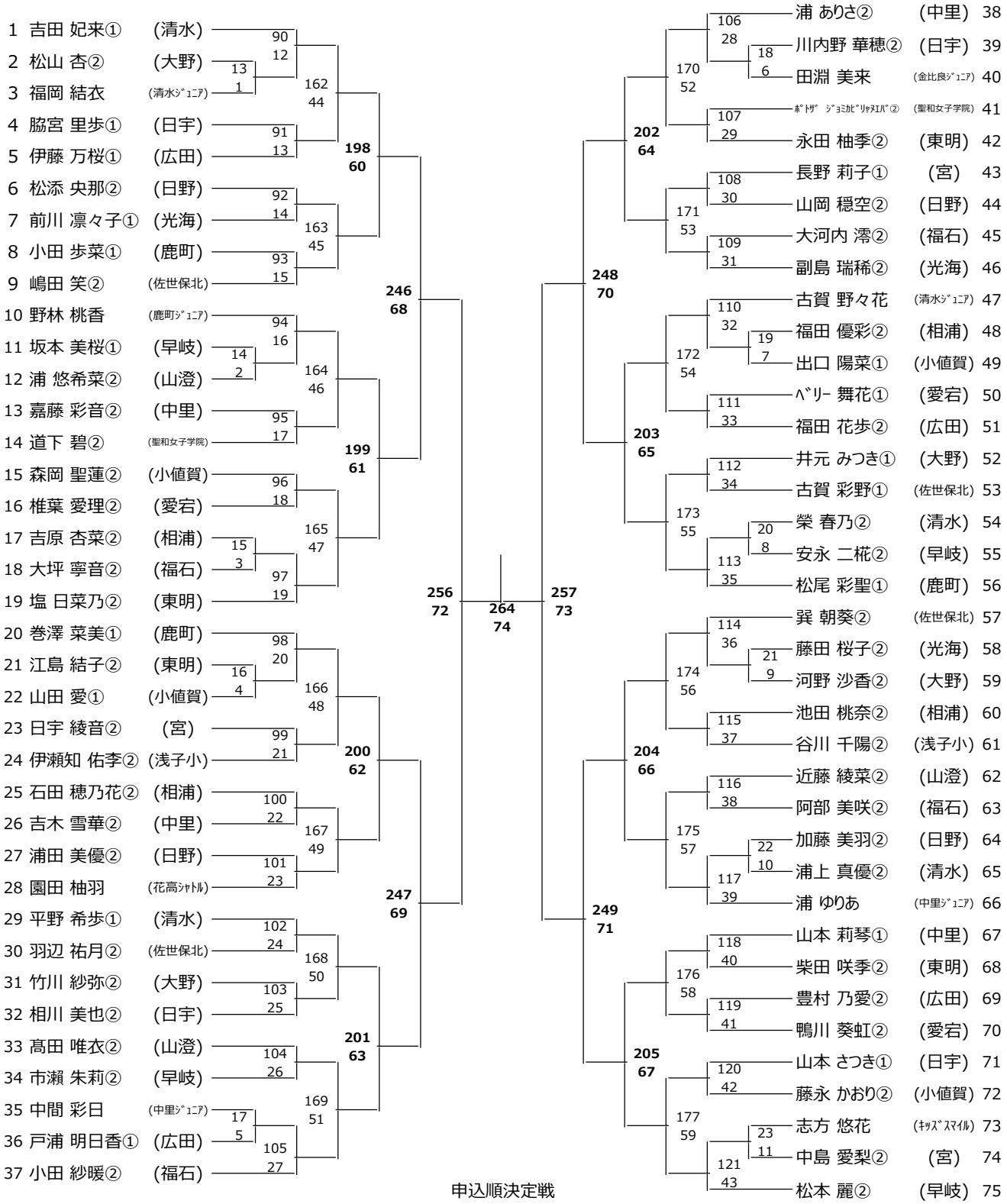

申込順決定戦

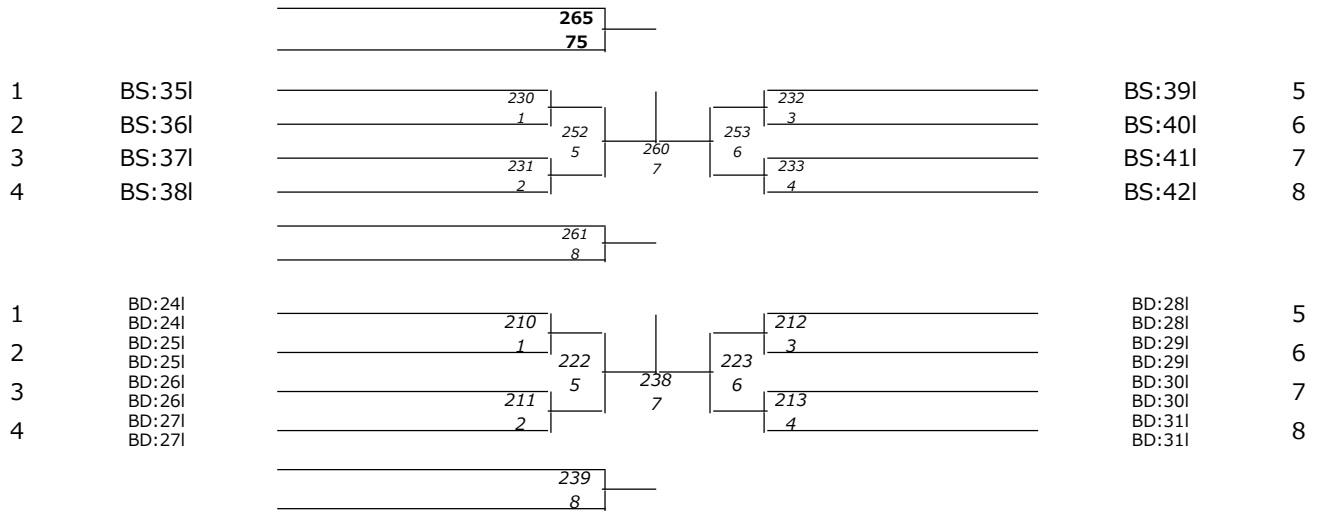

女子ダブルス

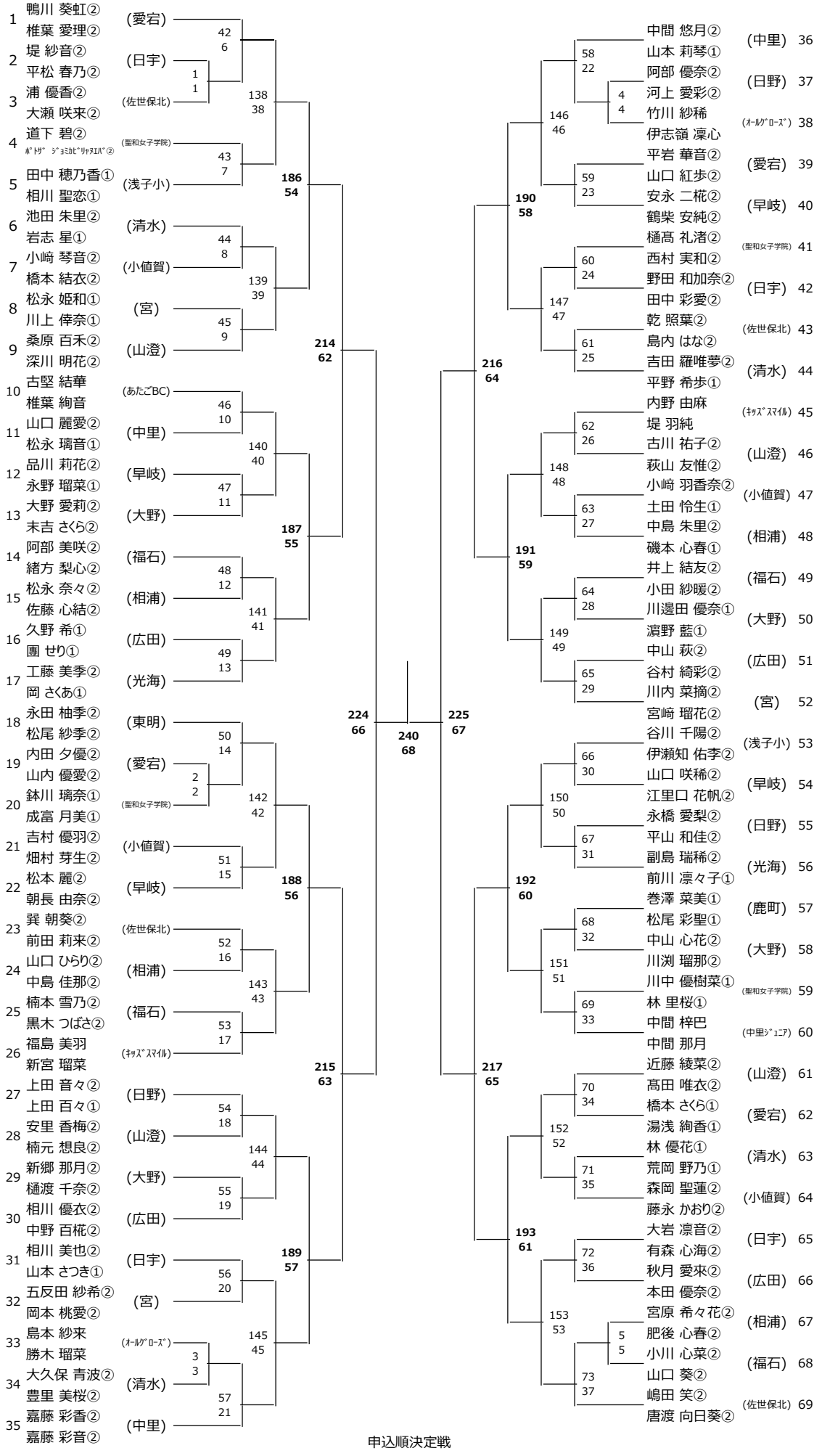
1 鴨川 葵虹② 椎葉 愛理②
2 堤 紗音② 平松 春乃②
3 浦 優香② 大瀬 咲来②
4 道下 碧② ﾎﾞﾄﾀﾞ ｼﾞｮﾐｶﾋﾞﾘｬﾇｴﾙﾊﾞ②
5 田中 穂乃香① 相川 聖恋①
6 池田 朱里② 岩志 星①
7 小﨑 琴音② 橋本 結衣②
8 松永 姫和① 川上 倖奈①
9 桑原 百禾② 深川 明花②
10 古堅 結華 椎葉 絢音
11 山口 麗愛② 松永 璃音①
12 品川 莉花② 永野 瑠菜①
13 大野 愛莉② 末吉 さくら②
14 阿部 美咲② 緒方 梨心②
15 松永 奈々② 佐藤 心結②
16 久野 希① 團 せり①
17 工藤 美季② 岡 さくあ①
18 永田 柚季② 松尾 紗季②
19 内田 夕優② 山内 優愛②
20 鉢川 璃奈① 成富 月美①
21 吉村 優羽② 畑村 芽生②
22 松本 麗② 朝長 由奈②
23 巽 朝葵② 前田 莉来②
24 山口 ひらり② 中島 佳那②
25 楠本 雪乃② 黒木 つばさ②
26 福島 美羽 新宮 瑠菜
27 上田 音々② 上田 百々①
28 安里 香梅② 楠元 想良②
29 新郷 那月② 樋渡 千奈②
30 相川 優衣② 中野 百椛②
31 相川 美也② 山本 さつき①
32 五反田 紗希② 岡本 桃愛②
33 島本 紗来 勝木 瑠菜
34 大久保 青波② 豊里 美桜②
35 嘉藤 彩香② 嘉藤 彩音②
(愛宕) (日宇) (佐世保北) (聖和女子学院) (浅子小) (清水) (小値賀) (宮) (山澄) (あたごBC) (中里) (早岐) (大野) (福石) (相浦) (広田) (光海) (東明) (愛宕) (聖和女子学院) (小値賀) (早岐) (佐世保北) (相浦) (福石) (ｷｯｽﾞｽﾏｲﾙ) (日野) (山澄) (大野) (広田) (日宇) (宮) (ｵｰﾙｸﾞﾛｰｽﾞ) (清水) (中里)
42 6
1 1
43 7
44 8
45 9
46 10
47 11
48 12
49 13
50 14
2 2
51 15
52 16
53 17
54 18
55 19
56 20
3 3
57 21
138 38
139 39
140 40
141 41
142 42
143 43
144 44
145 45
186 54
187 55
188 56
189 57
214 62
215 63
224 66
240 68
225 67
216 64
217 65
190 58
191 59
192 60
193 61
146 46
147 47
148 48
149 49
150 50
151 51
152 52
153 53
58 22
59 23
60 24
61 25
62 26
63 27
64 28
65 29
66 30
67 31
68 32
69 33
70 34
71 35
72 36
4 4
5 5
73 37
中間 悠月② 山本 莉琴① 阿部 優奈② 河上 愛彩② 竹川 紗稀 伊志嶺 凜心 平岩 華音② 山口 紅歩② 安永 二椛② 鶴柴 安純② 樋高 礼渚② 西村 実和② 野田 和加奈② 田中 彩愛② 乾 照葉② 島内 はな② 吉田 羅唯夢② 平野 希歩① 内野 由麻 堤 羽純 古川 祐子② 萩山 友惟② 小﨑 羽香奈② 土田 怜生① 中島 朱里② 磯本 心春① 井上 結友② 小田 紗暖② 川邊田 優奈① 濵野 藍① 中山 萩② 谷村 綺彩② 川内 菜摘② 宮﨑 瑠花② 谷川 千陽② 伊瀬知 佑李② 山口 咲稀② 江里口 花帆② 永橋 愛梨② 平山 和佳② 副島 瑞稀② 前川 凛々子① 巻澤 菜美① 松尾 彩聖① 中山 心花② 川渕 瑠那② 川中 優樹菜① 林 里桜① 中間 梓巴 中間 那月 近藤 綾菜② 髙田 唯衣② 橋本 さくら① 湯浅 絢香① 林 優花① 荒岡 野乃① 森岡 聖蓮② 藤永 かおり② 大岩 凛音② 有森 心海② 秋月 愛來② 本田 優奈② 宮原 希々花② 肥後 心春② 小川 心菜② 山口 葵② 嶋田 笑② 唐渡 向日葵②
(中里) 36 (日野) 37 (ｵｰﾙｸﾞﾛｰｽﾞ) 38 (愛宕) 39 (早岐) 40 (聖和女子学院) 41 (日宇) 42 (佐世保北) 43 (清水) 44 (ｷｯｽﾞｽﾏｲﾙ) 45 (山澄) 46 (小値賀) 47 (相浦) 48 (福石) 49 (大野) 50 (広田) 51 (宮) 52 (浅子小) 53 (早岐) 54 (日野) 55 (光海) 56 (鹿町) 57 (大野) 58 (聖和女子学院) 59 (中里ｼﾞｭﾆｱ) 60 (山澄) 61 (愛宕) 62 (清水) 63 (小値賀) 64 (日宇) 65 (広田) 66 (相浦) 67 (福石) 68 (佐世保北) 69
申込順決定戦
241 69

令和４年度　第１９回佐世保地区総合選手権大会　中学生の部　（開館８：００）

	メインアリーナ										
10日	１コート	２コート	３コート	４コート	５コート	６コート	７コート	８コート	９コート	１０コート	**８：３０監督会議**
8:15 **8:22** **8:29** **8:36** **8:43** **8:50** **8:57** **9:04**	【練習】 学校単位の練習割り当ては行いません。１コート基本は４人。7分×１４コート×8回　一人１回で行います。 チームの事情等てコートに５人以上入るのは構いませんが隣の練習に邪魔にならない範囲で実施してください。できるだけ選手同士で練習ができるよう、チーム同士や、男女等関係なく協力して練習を実施してください。										**※試合は流し込み形式で実施します。** **選手集合所に集合してからコートへ入る。**
	開会式はありませんが、諸注意をメインアリーナで行います。										
9:15	1 GD1	2 GD2	3 GD3	4 GD4	5 GD5	6 BD1	7 BD2	8 BD3	9 BD4	10 BD5	**試合時間はあくまでも目安で放送に注意すること。**
主審	楠本（浅子小）	波多江（愛宕）	丸田（日宇）	小田代（日野）	堀田（早岐）	黒木（大野）	村上（愛宕）	吉田（清水）	浦（中里）	塩（東明）	
9:30	11 BD6	12 BD7	13 GS1	14 GS2	15 GS3	16 GS4	17 GS5	18 GS6	19 GS7	20 GS8	
9:45	21 GS9	22 GS10	23 GS11	24 BS1	25 BS2	26 BS3	27 BS4	28 BS5	29 BS6	30 BS7	**選手は、案内板を見て、自分の試合番号になったら得点係と線審係を必ず連れて、選手待機場所に座ること。不足の場合は近くの学校に頼んでください。それでも足りないときには本部まで来てください。**
10:00	31 BS8	32 BS9	33 BS10	34 BS11	35 BS12	36 BS13	37 BS14	38 BS15	39 BS16	40 BS17	
10:15	41 BS18	42 GD6	43 GD7	44 GD8	45 GD9	46 GD10	47 GD11	48 GD12	49 GD13	50 GD14	
10:30	51 GD15	52 GD16	53 GD17	54 GD18	55 GD19	56 GD20	57 GD21	58 GD22	59 GD23	60 GD24	
10:45	61 GD25	62 GD26	63 GD27	64 GD28	65 GD29	66 GD30	67 GD31	68 GD32	69 GD33	70 GD34	
11:00	71 GD35	72 GD36	73 GD37	74 BD8	75 BD9	76 BD10	77 BD11	78 BD12	79 BD13	80 BD14	
11:15	81 BD15	82 BD16	83 BD17	84 BD18	85 BD19	86 BD20	87 BD21	88 BD22	89 BD23	90 GS12	**敗者は速やかに、審判用紙を本部まで持ってきてください。本部席となりに座る。（主審席）順番に前に詰めていき、自分の主審の番になったら（コールを受けたら）本部よりスコアシートとシャトルを持って、そのコート**
11:30	91 GS13	92 GS14	93 GS15	94 GS16	95 GS17	96 GS18	97 GS19	98 GS20	99 GS21	100 GS22	
11:45	101 GS23	102 GS24	103 GS25	104 GS26	105 GS27	106 GS28	107 GS29	108 GS30	109 GS31	110 GS32	
12:00	111 GS33	112 GS34	113 GS35	114 GS36	115 GS37	116 GS38	117 GS39	118 GS40	119 GS41	120 GS42	
12:15	121 GS43	122 BS19	123 BS20	124 BS21	125 BS22	126 BS23	127 BS24	128 BS25	129 BS26	130 BS27	
12:30	131 BS28	132 BS29	133 BS30	134 BS31	135 BS32	136 BS33	137 BS34	138 GD38	139 GD39	140 GD40	
12:45	141 GD41	142 GD42	143 GD43	144 GD44	145 GD45	146 GD46	147 GD47	148 GD48	149 GD49	150 GD50	**タイムテーブルの見** **BD１** **男子ダブルス** **1試合目**
13:00	151 GD51	152 GD52	153 GD53	**154** **BD24**	**155** **BD25**	**156** **BD26**	**157** **BD27**	**158** **BD28**	**159** **BD29**	**160** **BD30**	
13:20	**161** **BD31**	162 GS44	163 GS45	164 GS46	165 GS47	166 GS48	167 GS49	168 GS50	169 GS51	170 GS52	
13:40	171 GS53	172 GS54	173 GS55	174 GS56	175 GS57	176 GS58	177 GS59	**178** **BS35**	**179** **BS36**	**180** **BS37**	
14:00	**181** **BS38**	**182** **BS39**	**183** **BS40**	**184** **BS41**	**185** **BS42**	**186** **GD54**	**187** **GD55**	**188** **GD56**	**189** **GD57**	**190** **GD58**	**G‥女子** **B‥男子** **S‥シングルス** **D‥ダブルス**
14:20	**191** **GD59**	**192** **GD60**	**193** **GD61**	**194** BD9121	**195** BD9122	**196** BD9123	**197** BD9124	**198** **GS60**	**199** **GS61**	**200** **GS62**	
14:40	**201** **GS63**	**202** **GS64**	**203** **GS65**	**204** **GS66**	**205** **GS67**	**206** **BD32**	**207** **BD33**	**208** **BD34**	**209** **BD35**	**210** GD9121	**コール（試合番号）及び掲示は通し番号で行います**
15:00	**211** GD9122	**212** GD9123	**213** GD9124	**214** **GD62**	**215** **GD63**	**216** **GD64**	**217** **GD65**	**218** BD9125	**219** BD9126	**220** **BD36**	
15:20	**221** **BD37**	**222** GD9125	**223** GD9126	**224** **GD66**	**225** **GD67**	**226** BS9121	**227** BS9122	**228** BS9123	**229** BS9124	**230** GS9121	
15:40	**231** GS9122	**232** GS9123	**233** GS9124	**234** BD912決勝	**235** BD912順決	236 BD決勝	237 BD順決	**238** GD912決勝	**239** GD912順決	**240** **GD決勝**	
16:00	**241** **GD順決**	**242** **BS43**	**243** **BS44**	**244** **BS45**	**245** **BS46**	**246** **GS68**	**247** **GS69**	**248** **GS70**	**249** **GS71**		**表彰式は行いません。** **順位が決定次第、本部にて表彰を実施します。**
16:20	**250** BS9125	**251** BS9126	**252** GS9125	**253** GS9126	**254** **BS47**	**255** **BS48**	**256** **GS72**	**257** **GS73**			
16:40	**258** BS912決勝	**259** BS912順決	**260** GS912決勝	**261** GS912順決	**262** **BS決勝**	**263** **BS順決**	**264** **GS決勝**	**265** **GS順決**			

※太字の試合は２１点３ゲームで実施します。

※白字の試合は２１点１ゲームで実施します。